***为防止LCD产生图像残留，在使用常黑面板时不要长时间显示固定图案。如果LCD需要显示固定图案，建议时间少于 2 分钟或者更短的时间内刷新显示内容一次或多次。
***In order to prevent the LCD from producing image retention, do not display a fixed pattern for a long time when using a normally black panel.If the LCD needs to display a fixed pattern, it is recommended to refresh the display one or more times in less than 2 minutes or less.
强烈建议使用黑色图像或移动图像作为屏幕保护程序。It is strongly recommended to use a black image or moving image as a screen saver.

字体：黑体
bold (typeface)

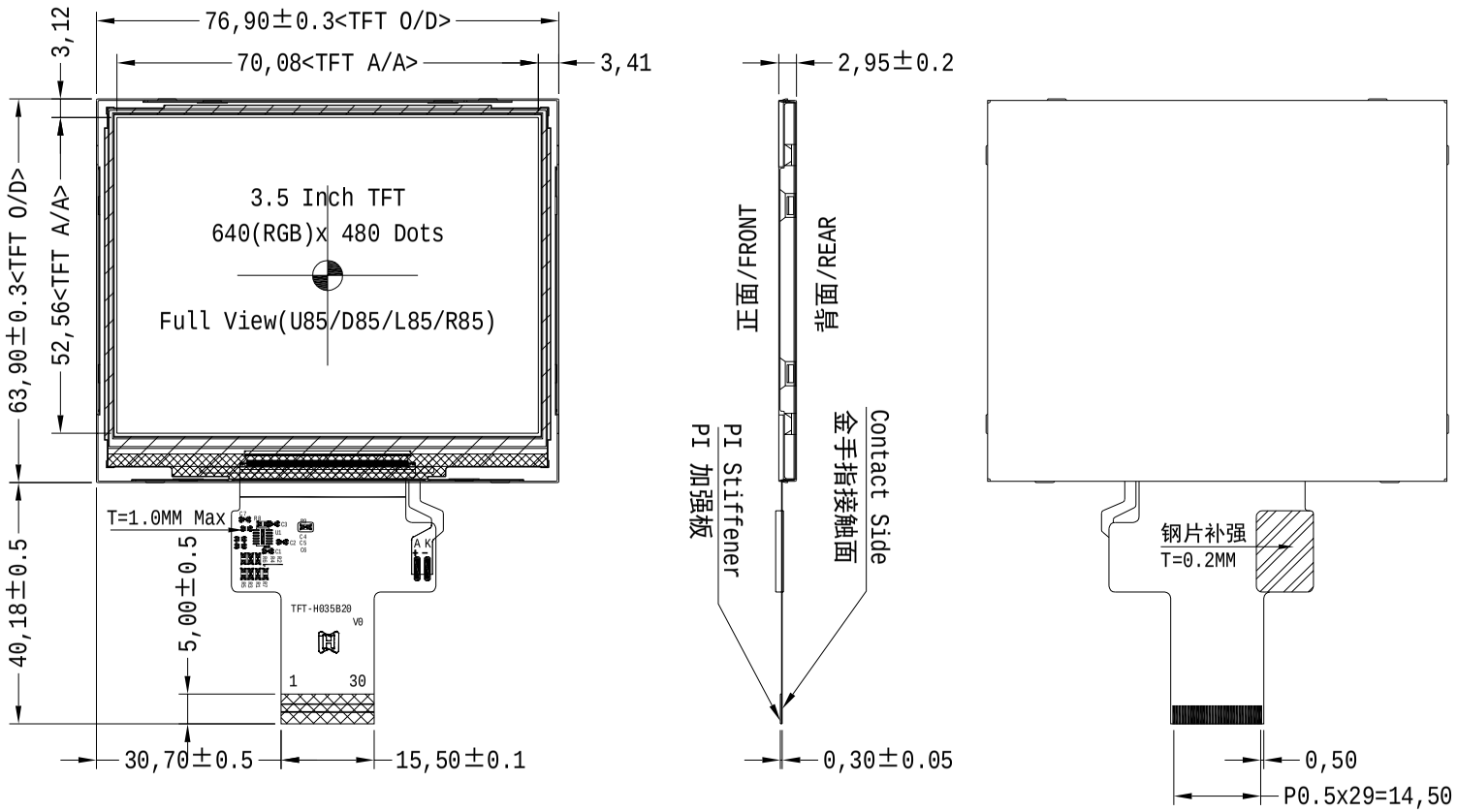

Pin_SIGNAL		Pin_SIGNAL	
1	LEDA	21	GND
2	LEDA	22	D2P
3	LEDK	23	D2N
4	LEDK	24	GND
5	GND	25	D3P
6	GND	26	D3N
7	NC	27	GND
8	VCI	28	GND
9	IOVCC	29	GND
10	RESX	30	GND
11	NC		
12	GND		
13	DCKP		
14	DCKN		
15	GND		
16	D0P		
17	D0N		
18	GND		
19	D1P		
20	D1N		

说明1： DSI 的极性与数据通道都可以交换
Note 1: The polarity of the DSI and the data channels are interchangeable.

液晶显示类型 LCD Display Type	薄膜晶体管/透射式/常黑/16.7M 色 TFT/Transmissive/Normally Black/16.7M COLOR		
观看方向/角度 Viewing Diretion	Full View(U85/D85/R85/L85)	TFT 储存温度 TFT Storage Temp	-30 ℃ ～ 80 ℃
接口 Interface	MIPI 4L	驱动芯片 Driver IC	ST7703<TFT>或兼容芯片
工作电压 Operating Voltage	IOVCC=1.8V,VCI=3.3V(Type)	背光 Backlight	白色/6 LEDs
TFT 工作温度 TFT Operating Temp	-30 ℃ ～ 80 ℃	液晶模组亮度 LCM Brightness	450 cd/m² (Typ)/固定电流测试

Vf=3.0 ～ 3.4V,If=20mA
Constant Current Test

HOTHMI

产品型号 Product model	TFT-H035B20VGIST4N30		
比例 Scale 1:1	设计制图 Design Liu.YL	日期 Date 2023-07-26	
版本 Ver V0-2	单位 Unit MM	公差 Tol. ±0.3	

***为防止LCD产生图像残留，在使用常黑面板时不要长时间显示固定图案。如果LCD需要显示固定图案，建议时间少于 2 分钟或者更短的时间内刷新显示内容一次或多次。
***In order to prevent the LCD from producing image retention, do not display a fixed pattern for a long time when using a normally black panel.If the LCD needs to display a fixed pattern, it is recommended to refresh the display one or more times in less than 2 minutes or less.
强烈建议使用黑色图像或移动图像作为屏幕保护程序。It is strongly recommended to use a black image or moving image as a screen saver.

字体：黑体
bold (typeface)

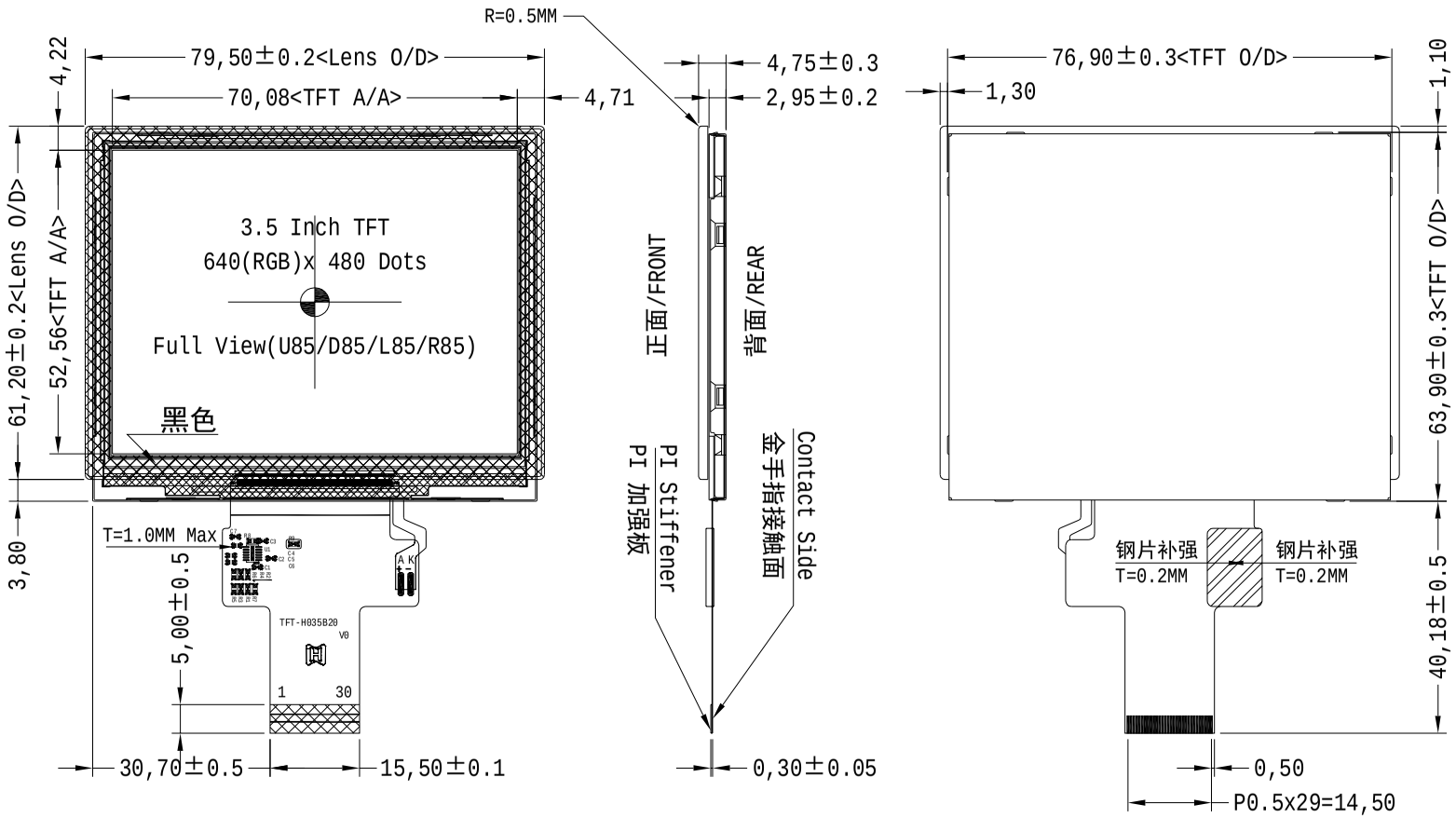

Pin_SIGNAL		Pin_SIGNAL	
1	LEDA	21	GND
2	LEDA	22	D2P
3	LEDK	23	D2N
4	LEDK	24	GND
5	GND	25	D3P
6	GND	26	D3N
7	NC	27	GND
8	VCI	28	GND
9	IOVCC	29	GND
10	RESX	30	GND
11	NC		
12	GND		
13	DCKP		
14	DCKN		
15	GND		
16	D0P		
17	D0N		
18	GND		
19	D1P		
20	D1N		

说明1： DSI 的极性与数据通道都可以交换
Note 1: The polarity of the DSI and the data channels are interchangeable.

液晶显示类型 LCD Display Type	薄膜晶体管/透射式/常黑/16.7M 色 TFT/Transmissive/Normally Black/16.7M COLOR		
观看方向/角度 Viewing Diretion	Full View(U85/D85/R85/L85)	TFT 储存温度 TFT Storage Temp	-30 ℃ ～ 80 ℃
接口 Interface	MIPI 4L	驱动芯片 Driver IC	ST7703<TFT>或兼容芯片
工作电压 Operating Voltage	IOVCC=1.8V,VCI=3.3V(Type)	背光 Backlight	白色/6 LEDs
TFT 工作温度 TFT Operating Temp	-30 ℃ ～ 80 ℃	液晶模组亮度 LCM Brightness	400 cd/m² (Typ)/固定电流测试

Vf=3.0 ～ 3.4V,If=20mA
Constant Current Test

HOTHMI

产品型号 Product model	TFT-H035B20VGIST4G30		
比例 Scale 1:1	设计制图 Design Liu.YL	日期 Date 2023-07-26	
版本 Ver V0-3	单位 Unit MM	公差 Tol. ±0.3	